<JDBNS-100直接式規格表>

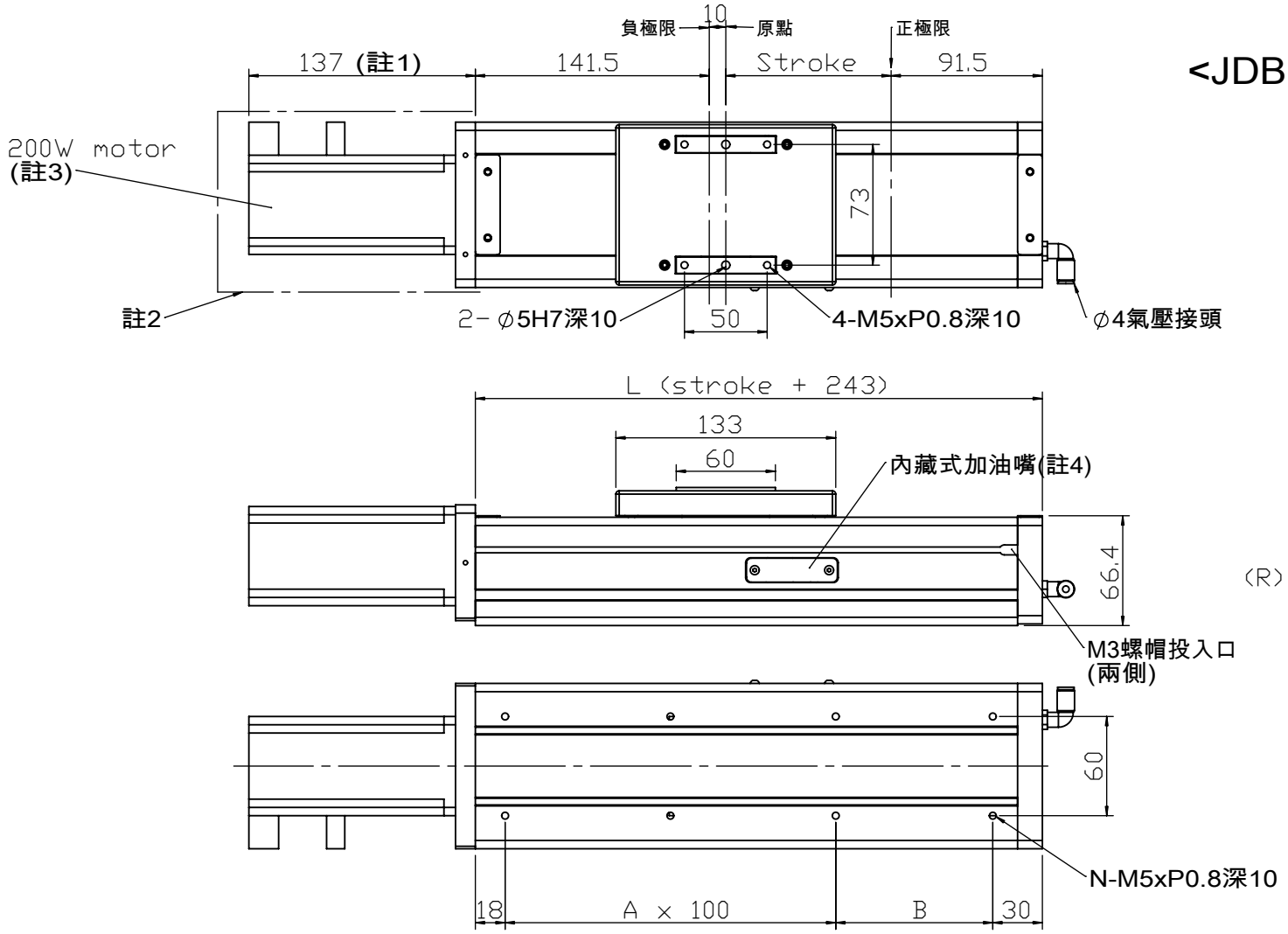

註1:長度依馬達不同而變更
2:馬達蓋為選配
3:適用馬達100W,200W,400W
4:內藏加油嘴為選配
(注油位置於正極限)
5:外置sensor為選配(RL二側)

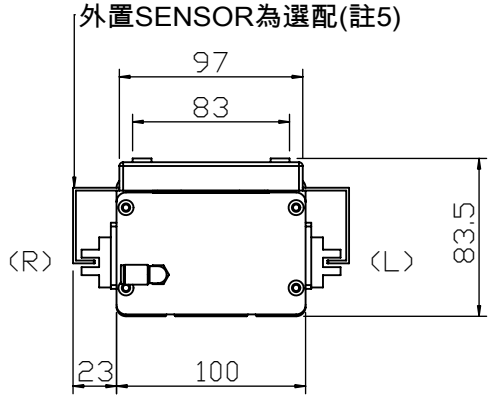

SENSOR出線號數如下:
1. 正極限 +LS
2. 原點 HOME
3. 負極限 -LS

單位：mm

行程Stroke	50	100	150	200	250	300	350	400	450	500	550	600	650	700	750	800
L	293	343	393	443	493	543	593	643	693	743	793	843	893	943	993	1043
A	2	2	3	3	4	4	5	5	6	6	7	7	8	8	9	9
B	45	95	45	95	45	95	45	95	45	95	45	95	45	95	45	95
N	8	8	10	10	12	12	14	14	16	16	18	18	20	20	22	22
重量(kg)																
馬達迴轉速(rpm)																