<JDBNS-75直接式規格表>

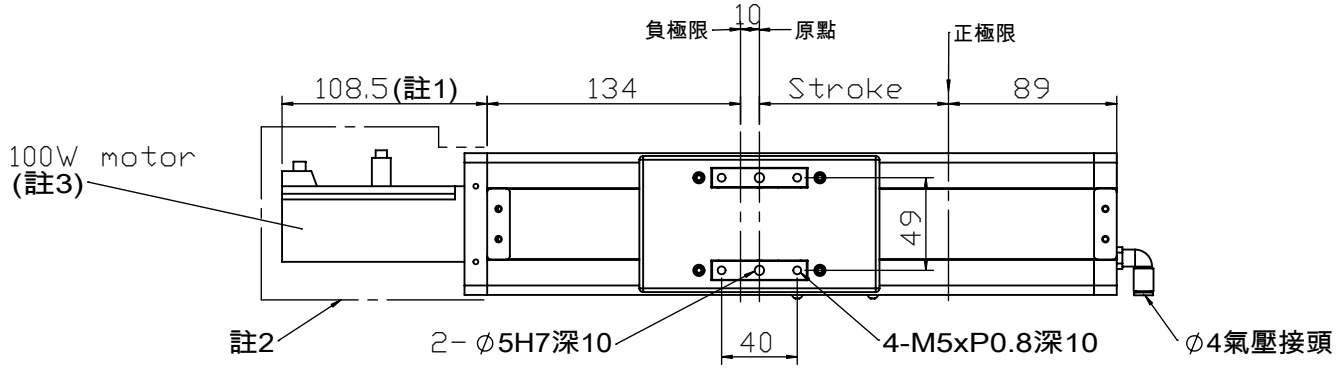

註1:長度依馬達不同而變更
2:馬達蓋為選配
3:適用馬達50W,100W,200W
4:內藏加油嘴為選配
(注油位置於正極限)
5:外置sensor為選配(RL二側)

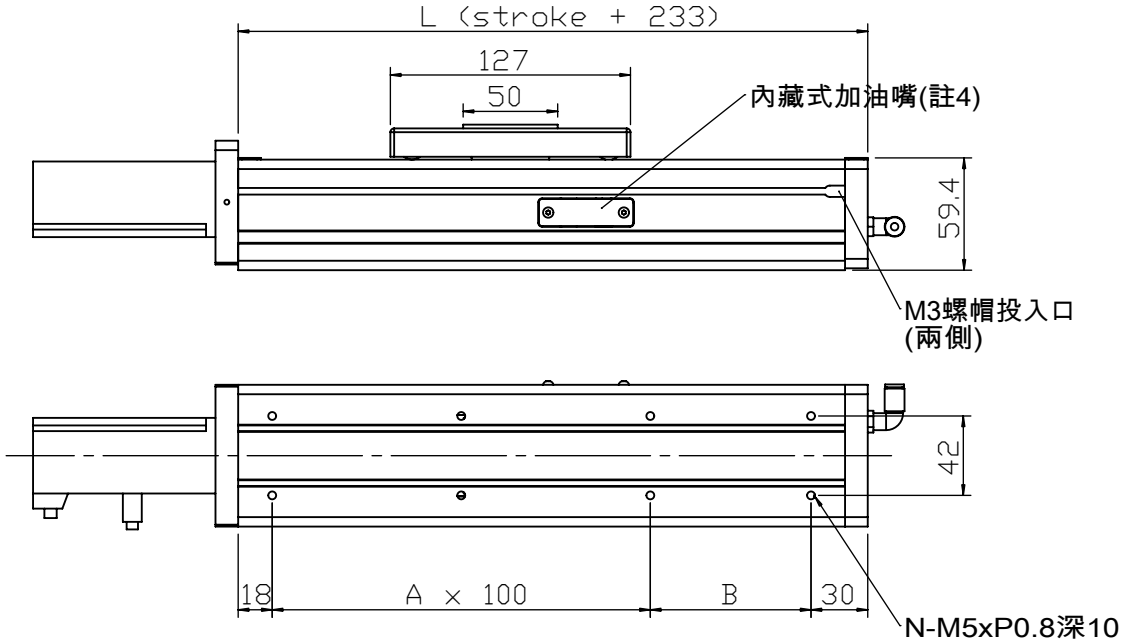

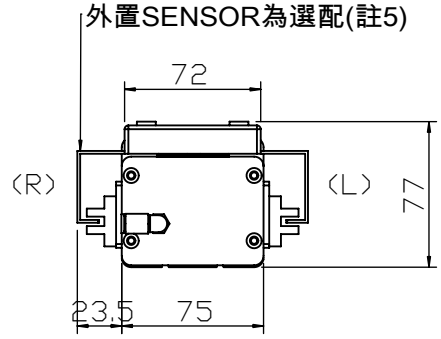

SENSOR出線號數如下:
1. 正極限 +LS
2. 原點 HOME
3. 負極限 -LS

單位：mm

行程Stroke	50	100	150	200	250	300	350	400	450	500	550	600
L	283	333	383	433	483	533	583	633	683	733	783	833
A	2	2	3	3	4	4	5	5	6	6	7	7
B	35	85	35	85	35	85	35	85	35	85	35	85
N	8	8	10	10	12	12	14	14	16	16	18	18
重量(kg)												
馬達迴轉速(rpm)												