<JDBNS-100間接式規格表-2L>

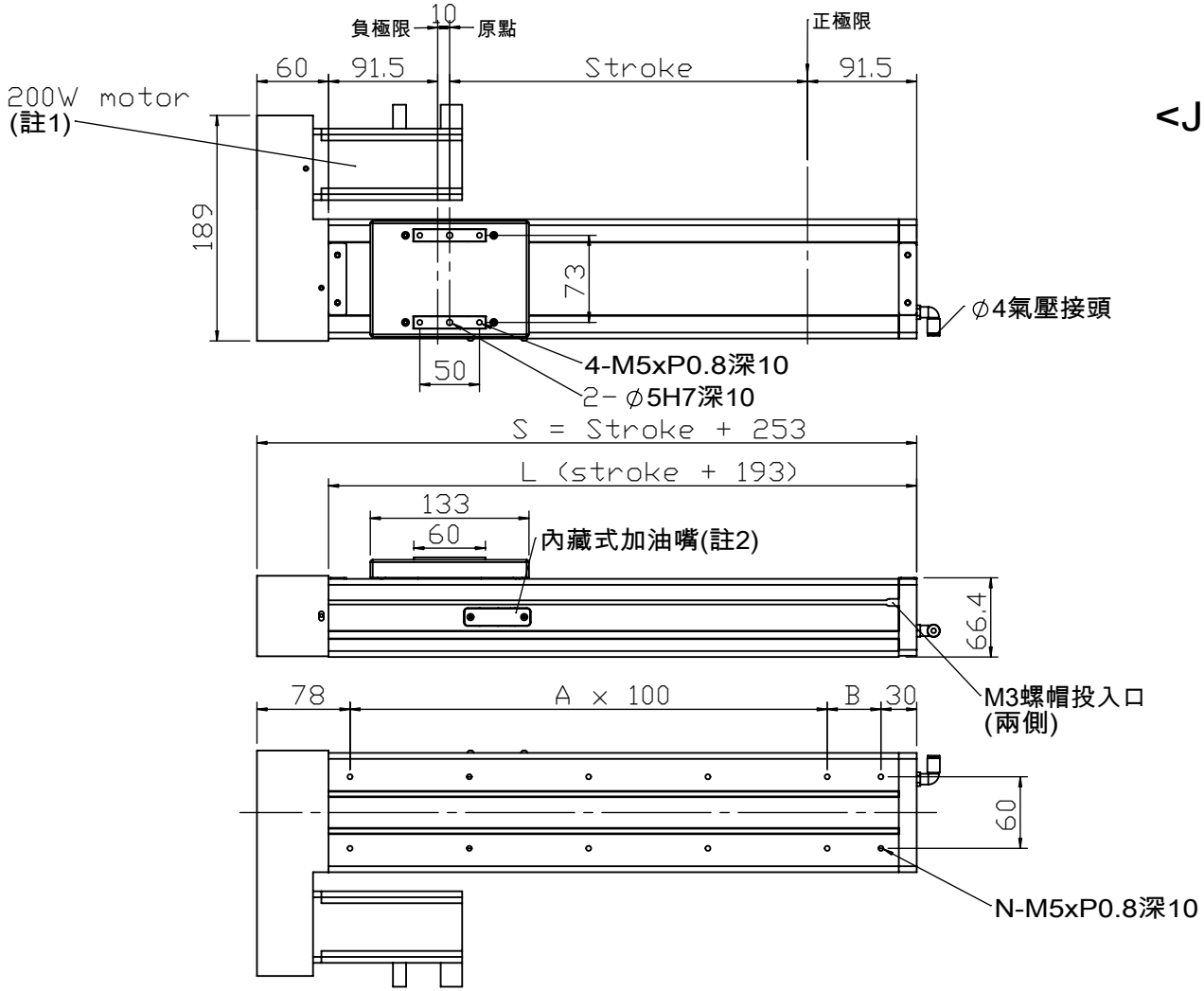

註1:適用馬達100W,200W,400W
2:內藏加油嘴為選配
(注油位於正極限)
3:外置sensor為選配

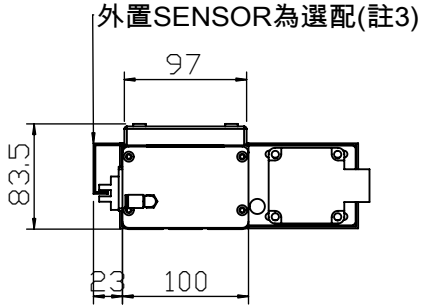

SENSOR出線號數如下:
1. 正極限 +LS
2. 原點 HOME
3. 負極限 -LS

單位：mm

行程Stroke	50	100	150	200	250	300	350	400	450	500	550	600	650	700	750	800
S	303	353	403	453	503	553	603	653	703	753	803	853	903	953	1003	1053
L	243	293	343	393	443	493	543	593	643	693	743	793	843	893	943	993
A	1	2	2	3	3	4	4	5	5	6	6	7	7	8	8	9
B	95	45	95	45	95	45	95	45	95	45	95	45	95	45	95	45
N	6	8	8	10	10	12	12	14	14	16	16	18	18	20	20	22
重量(kg)																
馬達迴轉速(rpm)																