< JDBS-180 直接式規格表-400W >

註: 1.長度依馬達不同而變更馬達蓋為選配
2.全密式注油方式拆下側面加油蓋，
對準螺桿滑軌加油嘴注油潤滑
3.外置SENSOR安裝(可選擇 R右側或 L左側)
4.適用馬達400W.750W

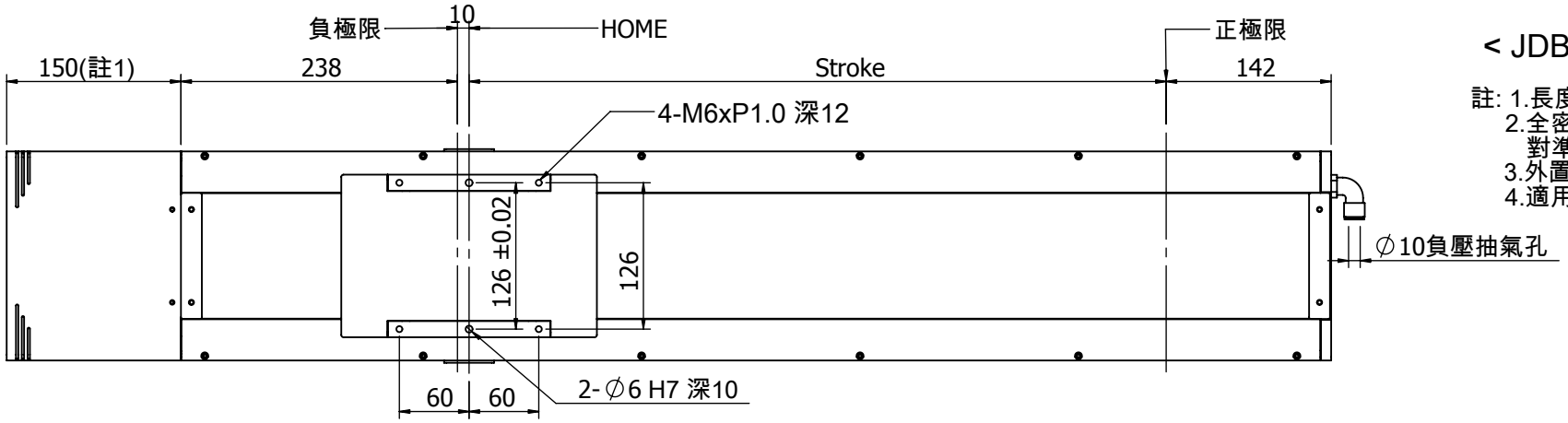

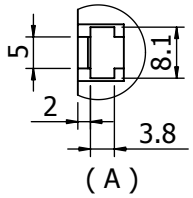

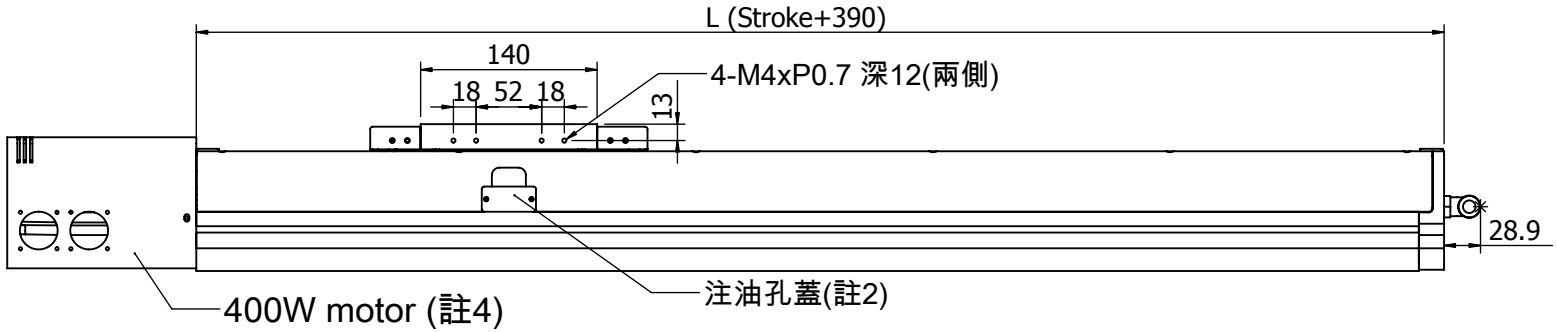

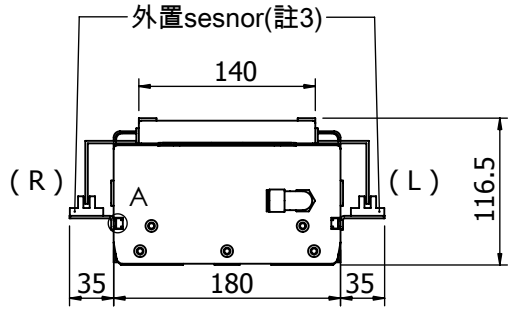

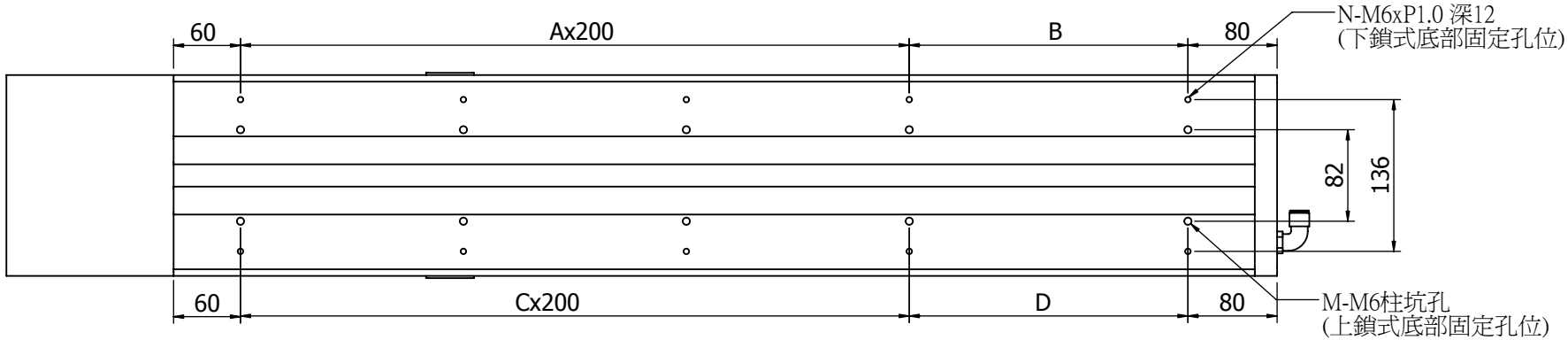

SENSOR出線號數如下:
1.正極限 +LS
2.原點 HOME
3.負極限 -LS

單位:mm

行程Stroke	100	150	200	250	300	350	400	450	500	550	600	650	700	750	800	850	900	950	1000
L	490	540	590	640	690	740	790	840	890	940	990	1040	1090	1140	1190	1240	1290	1340	1390
A	1	1	1	2	2	2	2	3	3	3	3	4	4	4	4	5	5	5	5
B	150	200	250	100	150	200	250	100	150	200	250	100	150	200	250	100	150	200	250
N	6	6	6	8	8	8	8	10	10	10	10	12	12	12	12	14	14	14	14
C	1	1	1	2	2	2	2	3	3	3	3	4	4	4	4	5	5	5	5
D	150	200	250	100	150	200	250	100	150	200	250	100	150	200	250	100	150	200	250
M	6	6	6	8	8	8	8	10	10	10	10	12	12	12	12	14	14	14	14
重量 kg																			
馬達轉速 rpm																			

單位:mm

行程Stroke	1050	1100	1150	1200	1250	1300	1350	1400	1450	1500	1550	1600
L	1440	1490	1540	1590	1640	1690	1740	1790	1840	1890	1940	1990
A	6	6	6	6	7	7	7	7	8	8	8	8
B	100	150	200	250	100	150	200	250	100	150	200	250
N	16	16	16	16	18	18	18	18	20	20	20	20
C	6	6	6	6	7	7	7	7	8	8	8	8
D	100	150	200	250	100	150	200	250	100	150	200	250
M	16	16	16	16	18	18	18	18	20	20	20	20
重量kg												
馬達轉速 rpm												